

4 x 1
1:10 S235

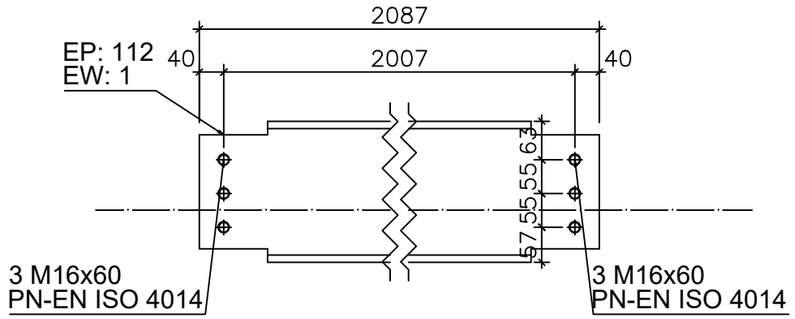

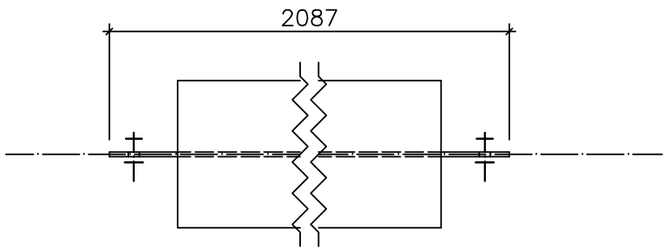

UWAGI GENERALNE:

1. Niniejszy dokument należy rozpatrywać wraz z opracowaniami innych branż.
2. Roboty prowadzić zgodnie z opisem technicznym.

UWAGI SZCZEGÓŁOWE:

1. PRZED PRZYSTĄPIENIEM DO PRAC BEZWZGLĘDNIE NALEŻY SPRAWDZIĆ WYMIARY. W RAZIE STWIERDZENIA RÓŻNICY MIĘDZY ZAŁOŻENIAMI PROJEKTOWYMI, A STANEM FAKTYCZNYM BEZZWŁOCZNIE POWIADOMIĆ PROJEKTANTA.

MATERIAŁ STALI: S355J2

UWAGA:

1. KLASA WYKONANIA KONSTRUKCJI STALOWEJ:
   - EXC2 wg PN-EN-1090-2+A1:2012,
   - KLASA B wg EN/ISO 13920 - DŁUGOŚĆ ELEMENTÓW
   - KLASA F wg EN/ISO 13920 - PROSTOŚĆ, PŁASKOŚĆ I RÓWNOLEGŁOŚĆ
2. POZIOM NIEZGODNOŚCI SPAWALNICZYCH - "C" wg PN-EN ISO 5817.
3. BADANIE SPOIN EXC2: 100% VT, 10% UT, 5% MT/PT
4. METODY SPAWANIA, MATERIAŁY POMOCNICZE DO SPAWANIA,
   ZAKRES WSTĘPNEGO PODGRZEWANIA I OBRÓBKI CIEPLNEJ OKREŚLI TECHNOLOG SPAWALNIK KTÓRY JEST NIEZBĘDNY DO TEGO ZADANIA NA ETAPIE WYKONANIA KONSTRUKCJI.
5. STOPIEŃ PRZYGOTOWANIA PIERWOTNEGO POWIERZCHNI SA 2,5 wg EN 12944 (ŚRUT KULISTY wg ISO 850/1 TYP S SEGMENT 2-3)
6. ZABEZPIECZENIE ANTYKOROZYJNE:
   6.1. KLASA KOROZYJNOŚCI ŚRODOWISKA C3 wg. PN-EN ISO 12944-2:2001
   6.2. TRWAŁOŚĆ POWŁOKI ANTYKOROZYJNEJ - H (DŁUGA 15 LAT).
   6.3. ZABEZPIECZENIE ANTYKOROZYJNE PRZEZ OCYNK
   6.4. ZESTAW MALARSKI NRO
   6.5. KOLOR WARSTWY POWIERZCHNIOWEJ: (RAL 9010)
7. POWIERZCHNIE STYKOWE W POŁĄCZENIACH SPRĘŻANYCH NALEŻY OCZYŚCIĆ PRZEZ PIASKOWANIE I ZABEZPIECZYĆ POWŁOKĄ KRZEMIANOWO-CYNKOWĄ (WSP. TARCIA m=0,45) PRZEZ NATRYSK
8. POŁĄCZENIA NA ŚRUBY KLASY 10.9 HV SĄ POŁĄCZENIAMI SPRĘŻONYMI KAT. E. W POŁĄCZENIACH SPRĘŻONYCH SIŁY SPRĘŻAJĄCE ORAZ MOMENTY DOKRĘCENIA (STOSOWAĆ SMAR MYLOKOTE MoS2) POWINNY WYNOSIĆ ODPOWIEDNIO:
   dla HVM16: 100kN - 250Nm
   dla HVM20: 160kN - 450Nm
   dla HVM24: 220kN - 800Nm
   dla HVM30: 350kN - 1650Nm
9. POŁĄCZENIA NA ŚRUBY KLASY 8.8, 5.8 (ISO 4014) NIE SĄ POŁĄCZENIAMI SPRĘŻANYMI
10. STOSOWAĆ ŁĄCZNIKI GALWANIZOWANE.
11. STAL WEDŁUG LIST MATERIAŁOWYCH.
12. WYMIARY OZNACZONE XXXX NIE SĄ W SKALI.
13. RYSUNKI ROZPATRYWAĆ ŁĄCZNIE Z RYSUNKAMI BRANŻOWYMI.

NIEOZNACZONE SPOINY PACHWINOWE WYKONAĆ JAKO a=0,7 (SPOINA JEDNOSTRONNA)
a=0,5 (SPOINA DWUSTRONNA) GRUBOŚCI CIEŃSZEGO Z ŁĄCZONYCH ELEMENTÓW
NIEOZNACZONE SPOINY CZOŁOWE SPAWAC NA PEŁNY PRZETOP

Pozycja	Nazwa	Ilość (szt.)	Długość (mm)	Szerokość (mm)	Materiał	Waga 1szt. (kg)	Waga (kg)
1	x	4					
112	HEA240	1	2087	0	S235	125.88	125.88
Razem:		1					125.88
						Waga wszystkich (kg):	503.5

UWAGI :

WSZYSTKIE NAZWY UŻYTE W PROJEKCIE STANOWIĄ INFORMACJĘ O PARAMERTRACH URZĄDZEŃ I MATERIAŁÓW. WYKONAWCA PRZED WBUDOWANIEM PRZEDSTAWI KARTY MATERIAŁOWE Z ZAŁĄCZENIEM WSZELKICH DOKUMENTÓW POTWIERDZAJĄCYCH ICH PARAMETRY TECHNICZNE I HIGIENICZNE. MATERIAŁY I URZĄDZENIA INNE NIŻ UŻYTE W PROJEKCIE PODLEGAJA AKCEPTACJI GŁÓWNEGO PROJEKTANTA ORAZ WYMAGAJĄ SPORZĄDZENIA DOKUMENTACJI ZAMIENNEJ KTÓRA PODLEGA UZGODNIENIU Z GŁÓWNYM PROJEKTANTEM

INWESTYCJA:
PRZEBUDOWA BUDYNKÓW PRZY UL. CIOŁKA 11A I ASTRONOMÓW 3 W WARSZAWIE

NR PROJEKTU:
130

ADRES INWEST.:
ul. Ciołka 11A i ul. Astronomów 3 Warszawa

INWESTOR:
Izba Administracji Skarbowej w Warszawie
ul. Alojzego Felińskiego 2B, Warszawa 01-513

BRANZA: KONSTRUKCJA

FAZA: PROJEKT WYKONAWCZY

DATA: 11 - 2017 r.

PAS PROJEKT
PAS PROJEKT ARCHI STUDIO
ul. Plantowa 5;
05-830 Nadarzyn
TEL. (022) 739-90-25,FAX (022)739-79-06 www.pasprojekt.com

ZESPÓŁ AUTORSKI:	IMIĘ I NAZWISKO	NR UPR.:	PODPIS:
PROJEKTOWAŁ:	mgr inż. Ireneusz Bielczenko	1067/EI/86 upr. bud. w specjalności konstr.-bud. do projektowania bez ograniczeń	
OPRACOWANIE:			
SPRAWDZIŁ:	mgr inż. Marcin Polak	LUB/0202/POOK/13 upr. bud. w specjalności konstr.-bud. do projektowania bez ograniczeń	

UWAGA: PROJEKT CHRONIONY PRAWEM AUTORSKIM. PROJEKT ARCHITEKTONICZNY JEST PROJEKTEM NADRZĘDNYM! WSZYSTKIE ROZBIEŻNOŚCI Z PROJEKTAMI BRANŻOWYMI SKONSULTOWAĆ Z PROJEKTANTEM GENERALNYM PRZED WYBUDOWANIEM !

RODZAJ RYSUNKU:
STAL

TREŚĆ RYSUNKU:
Rzut fundamentów

SKALA:
1:100

NR.RYSUNKU:
PAS-130-PW-K-ST-D-01

REWIZJA:
-