1 x RM1-101
1:10 S235JR

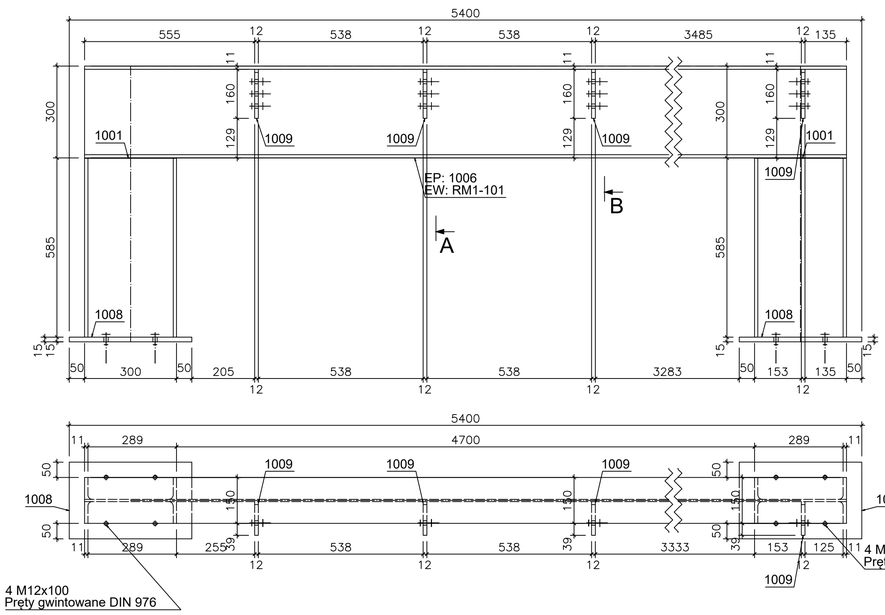

A - A

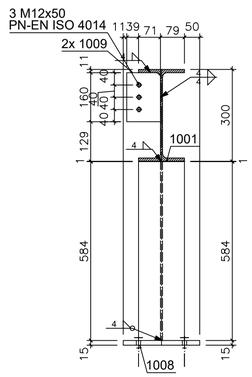

B - B

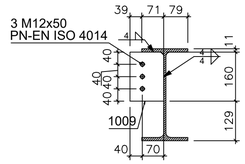

Widok 3D

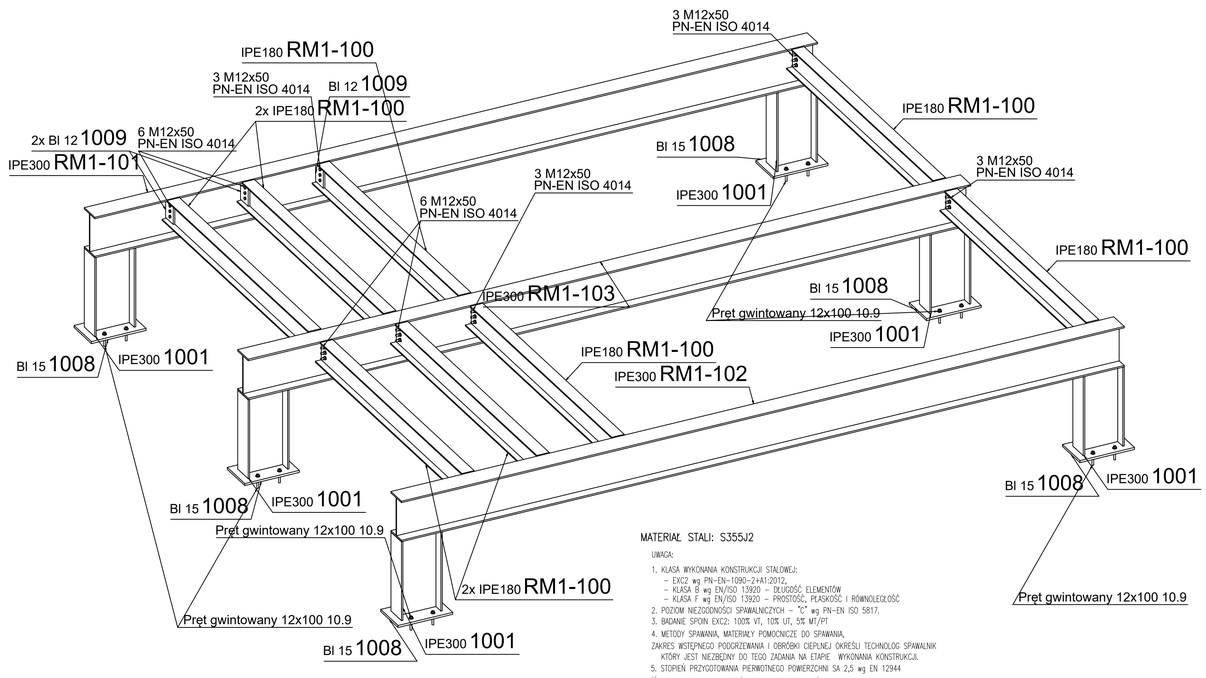

1 x RM1-102
1:10 S235JR

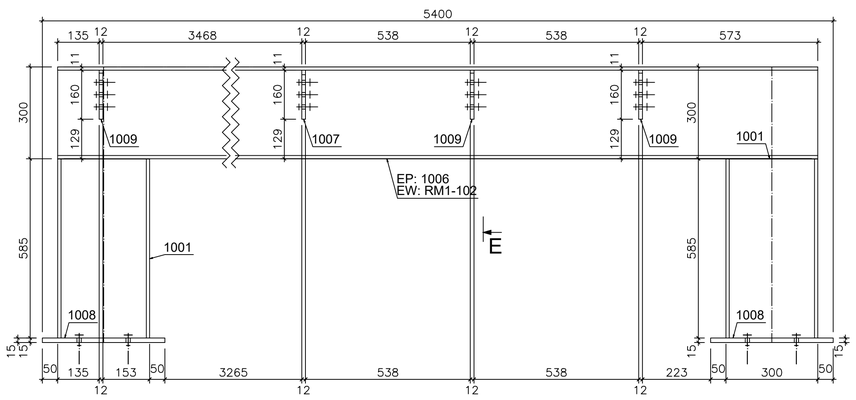

E - E

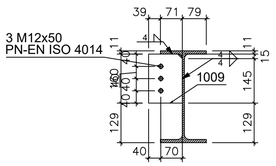

8 x RM1-100
1:10 S235JR

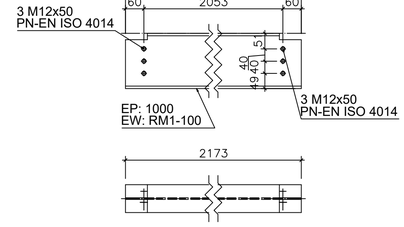

1 x RM1-103
1:10 S235JR

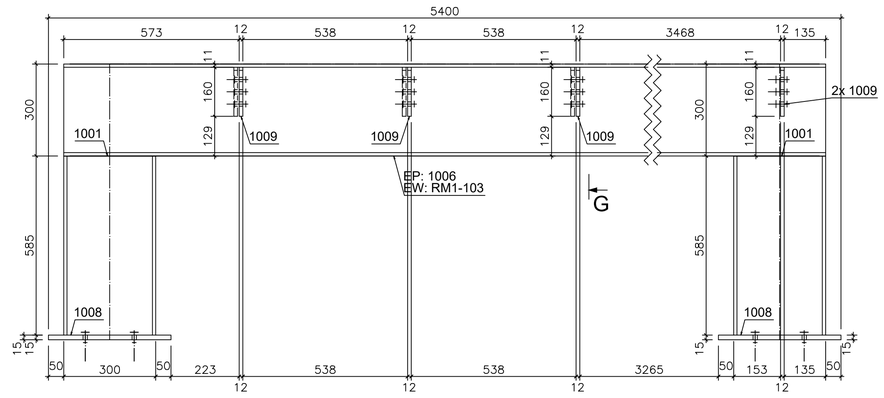

G - G

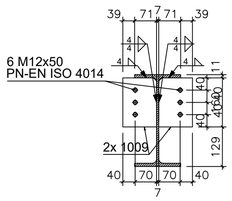

MATERIAŁ STALI: S355J2

UWAGA:

1. KLASA WYKONANIA KONSTRUKCJI STALOWEJ:
   - EXC2 wg PN-EN-1090-2+A1:2012,
   - KLASA B wg EN/ISO 13920 – DŁUGOŚĆ ELEMENTÓW
   - KLASA F wg EN/ISO 13920 – PROSTOŚĆ, PŁASKOŚĆ I RÓWNOLEGŁOŚĆ
2. POZIOM NIEZGODNOŚCI SPAWALNICZYCH – "C" wg PN-EN ISO 5817.
3. BADANIE SPOIN EXC2: 100% VT, 10% UT, 5% MT/PT
4. METODY SPAWANIA, MATERIAŁY POMOCNICZE DO SPAWANIA, ZAKRES WSTĘPNEGO PODGRZEWANIA I OBRÓBKI CIEPLNEJ OKREŚLI TECHNOLOG SPAWALNIK KTÓRY JEST NIEZBĘDNY DO TEGO ZADANIA NA ETAPIE WYKONANIA KONSTRUKCJI.
5. STOPIEŃ PRZYGOTOWANIA PIERWOTNEGO POWIERZCHNI SA 2,5 wg EN 12944 (ŚRUT KULISTY wg ISO 850/1 TYP S SEGMENT 2–3)
6. ZABEZPIECZENIE ANTYKOROZYJNE:
   6.1. KLASA KOROZYJNOŚCI ŚRODOWISKA C3 wg. PN–EN ISO 12944–2:2001
   6.2. TRWAŁOŚĆ POWŁOKI ANTYKOROZYJNEJ – H (DŁUGA 15 LAT).
   6.3. ZABEZPIECZENIE ANTYKOROZYJNE PRZEZ OCYNK
   6.4. ZESTAW MALARSKI NR0
   6.5. KOLOR WARSTWY POWIERZCHNIOWEJ: (RAL 9010)
7. POWIERZCHNIE STYKOWE W POŁĄCZENIACH SPRĘŻANYCH NALEŻY OCZYŚCIĆ PRZEZ PIASKOWANIE I ZABEZPIECZYĆ POWŁOKĄ KRZEMIANOWO–CYNKOWĄ (WSP. TARCIA m=0,45) PRZEZ NATRYSK
8. POŁĄCZENIA NA ŚRUBY KLASY 10.9 HV SĄ POŁĄCZENIAMI SPRĘŻONYMI KAT. E. W POŁĄCZENIACH SPRĘŻONYCH SIŁY SPRĘŻAJĄCE ORAZ MOMENTY DOKRĘCENIA (STOSOWAĆ SMAR MYLOKOTE MoS2) POWINNY WYNOSIĆ ODPOWIEDNIO:
   dla HVM16: 100kN – 250Nm
   dla HVM20: 160kN – 450Nm
   dla HVM24: 220kN – 800Nm
   dla HVM30: 350kN – 1650Nm
9. POŁĄCZENIA NA ŚRUBY KLASY 8.8, 5.8 (ISO 4014) NIE SĄ POŁĄCZENIAMI SPRĘŻANYMI
10. STOSOWAĆ ŁĄCZNIKI GALWANIZOWANE.
11. STAL WEDŁUG LIST MATERIAŁOWYCH.
12. WYMIARY OZNACZONE XXXX NIE SĄ W SKALI.
13. RYSUNKI ROZPATRYWAĆ ŁĄCZNIE Z RYSUNKAMI BRANŻOWYMI.

NIEOZNACZONE SPOINY PACHWINOWE WYKONAĆ JAKO a=0,7 (SPOINA JEDNOSTRONNA) a=0,5 (SPOINA DWUSTRONNA) GRUBOŚCI CIEŃSZEGO Z ŁĄCZONYCH ELEMENTÓW
NIEOZNACZONE SPOINY CZOŁOWE SPAWAĆ NA PEŁNY PRZETOP

Pozycja	Nazwa	Ilość (szt.)	Długość (mm)	Szerokość (mm)	Materiał	Waga 1szt. (kg)	Waga (kg)
RM1-100	x	8					
1000	IPE180	1	2173	0	S235JR	40.85	40.85
Razem:		1					40.85
						Waga wszystkich (kg):	326.8
RM1-101	x	1					
1009	BL12x160x110	4	160	110	S235JR	1.65	6.61
1008	BL15x400x250	2	400	250	S235JR	11.77	23.55
1006	IPE300	1	5300	0	S235JR	223.66	223.66
1001	IPE300	2	584	0	S235JR	24.64	49.29
-	Pręt gwintowany 12x100 10.9	8	100	0	10.9	0.01	0.05
-	M12 10.9	12	50	0	10.9	0.08	0.94
Razem:		29					304.1
						Waga wszystkich (kg):	304.1
RM1-102	x	1					
1009	BL12x160x110	3	160	110	S235JR	1.65	4.96
1008	BL15x400x250	2	400	250	S235JR	11.77	23.55
1007	BL12x160x110	1	160	110	S235JR	1.65	1.65
1006	IPE300	1	5300	0	S235JR	223.66	223.66
1001	IPE300	2	584	0	S235JR	24.64	49.29
-	Pręt gwintowany 12x100 10.9	8	100	0	10.9	0.01	0.05
-	M12 10.9	12	50	0	10.9	0.08	0.94
Razem:		29					304.1
						Waga wszystkich (kg):	304.1
RM1-103	x	1					
1009	BL12x160x110	8	160	110	S235JR	1.65	13.23
1008	BL15x400x250	2	400	250	S235JR	11.77	23.55
1006	IPE300	1	5300	0	S235JR	223.66	223.66
1001	IPE300	2	584	0	S235JR	24.64	49.29
-	Pręt gwintowany 12x100 10.9	8	100	0	10.9	0.01	0.05
-	M12 10.9	24	50	0	10.9	0.08	1.88
Razem:		45					311.65
						Waga wszystkich (kg):	311.65

UWAGI :

WSZYSTKIE NAZWY UŻYTE W PROJEKCIE STANOWIĄ INFORMACJĘ O PARAMETRACH URZĄDZEŃ I MATERIAŁÓW. WYKONAWCA PRZED WBUDOWANIEM PRZEDSTAWI KARTY MATERIAŁOWE Z ZAŁĄCZENIEM WSZELKICH DOKUMENTÓW POTWIERDZAJĄCYCH ICH PARAMETRY TECHNICZNE I HIGIENICZNE. MATERIAŁY I URZĄDZENIA INNE NIŻ UŻYTE W PROJEKCIE PODLEGAJA AKCEPTACJI GŁÓWNEGO PROJEKTANTA ORAZ WYMAGAJĄ SPORZĄDZENIA DOKUMENTACJI ZAMIENNEJ KTÓRA PODLEGA UZGODNIENIU Z GŁÓWNYM PROJEKTANTEM

INWESTYCJA:

PRZEBUDOWA BUDYNKÓW PRZY UL. CIOŁKA 11A I ASTRONOMÓW 3 W WARSZAWIE

NR PROJEKTU: 130

ADRES INWEST.: ul. Ciołka 11A i ul. Astronomów 3 Warszawa

INWESTOR: Izba Administracji Skarbowej w Warszawie
ul. Alojzego Felińskiego 2B, Warszawa 01-513

BRANŻA: KONSTRUKCJA

FAZA: PROJEKT WYKONAWCZY

DATA: 11 - 2017 r.

PAS PROJEKT
PAS PROJEKT ARCHI STUDIO
ul. Plantowa 5;
05-830 Nadarzyn
TEL. (022) 739-90-25,FAX (022)739-79-06 www.pasprojekt.com

ZESPÓŁ AUTORSKI:	IMIĘ I NAZWISKO	NR UPR.:	PODPIS:
PROJEKTOWAŁ:	mgr inż. Ireneusz Bielczenko	1067/EI/86 upr. bud. w specjalności konstr.-bud. do projektowania bez ograniczeń	
OPRACOWANIE:			
SPRAWDZIŁ:	mgr inż. Marcin Polak	LUB/0202/POOK/13 upr. bud. w specjalności konstr.-bud. do projektowania bez ograniczeń	

UWAGA: PROJEKT CHRONIONY PRAWEM AUTORSKIM. PROJEKT ARCHITEKTONICZNY JEST PROJEKTEM NADRZĘDNYM! WSZYSTKIE ROZBIEŻNOŚCI Z PROJEKTAMI BRANŻOWYMI SKONSULTOWAĆ Z PROJEKTANTEM GENERALNYM PRZED WYBUDOWANIEM !

RODZAJ RYSUNKU: STAL

TREŚĆ RYSUNKU: Podkonstrukcje stalowe- rama 3

SKALA: 1:10

NR.RYSUNKU: PAS-130-PW-K-ST-D-09

REWIZJA: -