## detal nadproży w istniejących ścianach 1:10 (widok)

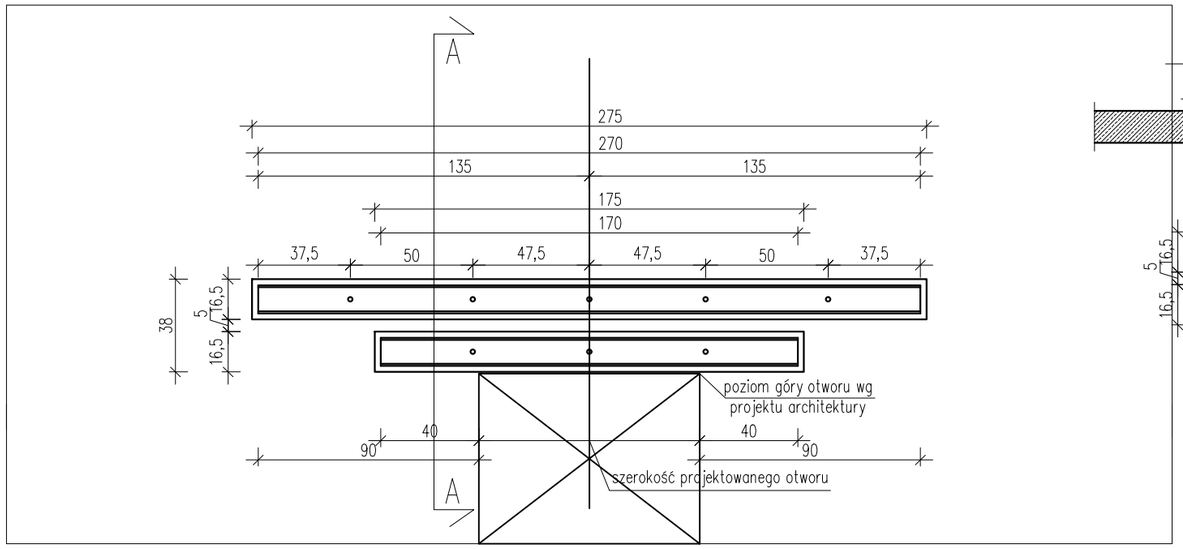


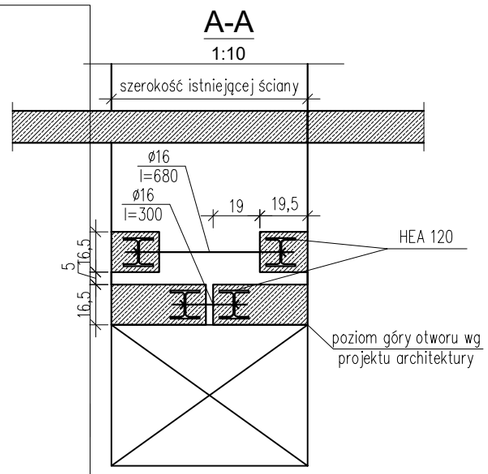


| Nazwa elem. | Ilość elem. | Poz. | Ilość | Przedmiot | Długość [mm] | Masa jedn. [kg/m] | Masa 1 szt. [kg] | Masa całkowita [kg] materiał S235 |
|---|---|---|---|---|---|---|---|---|
| Nadproża drzwiowe- ul. Ciołka | 32 | 1 | 2 | HEA 120 | 2700 | 19,90 | 53,73 | 107,46 |
| | | 2 | 2 | HEA 120 | 1700 | 19,90 | 33,83 | 67,66 |
| | | | | | Razem | | | 175,12 |
| | | | | | Dodatek | | 0,0% | 0,00 |
| | | | | | Ogółem stali | | | 175,12 |
| | | | | | | | Razem | 175,12 |
| | | | | | | | Razem 32 szt. | 5603,84 |

| Nazwa elem. | Ilość elem. | Poz. | Ilość | Przedmiot | Długość [mm] | Masa jedn. [kg/m] | Masa 1 szt. [kg] | Masa całkowita [kg] materiał S235 |
|---|---|---|---|---|---|---|---|---|
| Nadproża drzwiowe- ul. Astronomów | 36 | 1 | 2 | HEA 120 | 2700 | 19,90 | 53,73 | 107,46 |
| | | 2 | 2 | HEA 120 | 1700 | 19,90 | 33,83 | 67,66 |
| | | | | | Razem | | | 175,12 |
| | | | | | Dodatek | | 0,0% | 0,00 |
| | | | | | Ogółem stali | | | 175,12 |
| | | | | | | | Razem | 175,12 |
| | | | | | | | Razem 36 szt. | 6304,32 |

Beton: wg rys.

Stal zbrojeniowa: wg rys.

Stal konstrukcyjna: S235

Klasa konstrukcji: S4

UWAGI :

WSZYSTKIE NAZWY UŻYTE W PROJEKCIE STANOWIĄ INFORMACJĘ O PARAMERTRACH URZĄDZEŃ I MATERIAŁÓW. WYKONAWCA PRZED WBUDOWANIEM PRZEDSTAWI KARTY MATERIAŁOWE Z ZAŁĄCZENIEM WSZELKICH DOKUMENTÓW POTWIERDZAJĄCYCH ICH PARAMETRY TECHNICZNE I HIGIENICZNE. MATERIAŁY I URZĄDZENIA INNE NIŻ UŻYTE W PROJEKCIE PODLEGAJA AKCEPTACJI GŁÓWNEGO PROJEKTANTA ORAZ WYMAGAJĄ SPORZĄDZENIA DOKUMENTACJI ZAMIENNEJ KTÓRA PODLEGA UZGODNIENIU Z GŁÓWNYM PROJEKTANTEM

**INWESTYCJA:**

**PRZEBUDOWA BUDYNKÓW PRZY UL. CIOŁKA 11A I ASTRONOMÓW 3 W WARSZAWIE**

**NR PROJEKTU:** **130**

**ADRES INWEST.:** ul. Ciołka 11A i ul. Astronomów 3 Warszawa

**INWESTOR:** Izba Administracji Skarbowej w Warszawie
ul. Alojzego Felińskiego 2B, Warszawa 01-513

**BRANZA:** KONSTRUKCJA

**FAZA:** PROJEKT WYKONAWCZY

**DATA:** 11 - 2017 r.

PAS PROJEKT
PAS PROJEKT ARCHI STUDIO
ul. Plantowa 5;
05-830 Nadarzyn
TEL. (022) 739-90-25,FAX (022)739-79-06 www.pasprojekt.com

| ZESPÓŁ AUTORSKI: | IMIĘ I NAZWISKO | NR UPR.: | PODPIS: |
|---|---|---|---|
| PROJEKTOWAŁ: | mgr inż. Ireneusz Bielczenko | 1067/EI/86 upr. bud. w specjalności konstr.-bud. do projektowania bez ograniczeń | |
| OPRACOWANIE: | | | |
| SPRAWDZIŁ: | mgr inż. Marcin Polak | LUB/0202/POOK/13 upr. bud. w specjalności konstr.-bud. do projektowania bez ograniczeń | |

UWAGA: PROJEKT CHRONIONY PRAWEM AUTORSKIM. PROJEKT ARCHITEKTONICZNY JEST PROJEKTEM NADRZĘDNYM! WSZYSTKIE ROZBIEŻNOŚCI Z PROJEKTAMI BRANŻOWYMI SKONSULTOWAĆ Z PROJEKTANTEM GENERALNYM PRZED WYBUDOWANIEM !

**RODZAJ RYSUNKU:** STAL

**TREŚĆ RYSUNKU:** Detal wykonania nadproży nad projektowanym otworem drzwiowym

**SKALA:** 1:25

**NR.RYSUNKU:** **PAS-130-PW-K-ST-PD-D-01**

**REWIZJA:** -