detal nadproży w istniejących ścianach 1:10 (widok)

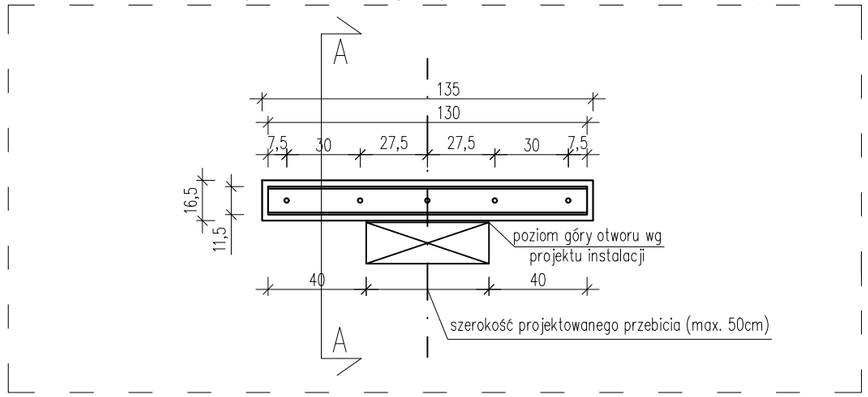

A-A
1:10

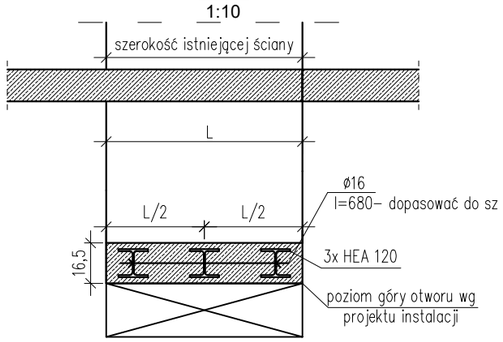

Nazwa elem.	Ilość elem.	Poz.	Ilość	Przedmiot	Długość [mm]	Masa jedn. [kg/m]	Masa 1 szt. [kg]	Masa całkowita [kg] materiał S235
Nadproże instalacyjne- na jedno przejście	1	1	3	HEA 120	1350	19,90	26,87	80,60
					Razem			80,60
					Dodatek		3,0%	2,42
					Ogółem stali			83,01
							Razem	83,01
							Razem 1 szt.	83,01

UWAGI:

1.Ilość i dokładna lokalizacja wszystkich przejść wentylacyjnych i elektrycznych wg projektów branżowych.

Beton:	wg rys.
Stal zbrojeniowa:	wg rys.
Stal konstrukcyjna:	S235
Klasa konstrukcji:	S4

UWAGI :

WSZYSTKIE NAZWY UŻYTE W PROJEKCIE STANOWIĄ INFORMACJĘ O PARAMERTRACH URZĄDZEŃ I MATERIAŁÓW. WYKONAWCA PRZED WBUDOWANIEM PRZEDSTAWI KARTY MATERIAŁOWE Z ZAŁĄCZENIEM WSZELKICH DOKUMENTÓW POTWIERDZAJĄCYCH ICH PARAMETRY TECHNICZNE I HIGIENICZNE. MATERIAŁY I URZĄDZENIA INNE NIŻ UŻYTE W PROJEKCIE PODLEGAJA AKCEPTACJI GŁÓWNEGO PROJEKTANTA ORAZ WYMAGAJĄ SPORZĄDZENIA DOKUMENTACJI ZAMIENNEJ KTÓRA PODLEGA UZGODNIENIU Z GŁÓWNYM PROJEKTANTEM

INWESTYCJA:

PRZEBUDOWA BUDYNKÓW PRZY UL. CIOŁKA 11A I ASTRONOMÓW 3 W WARSZAWIE

NR PROJEKTU: **130**

ADRES INWEST.: ul. Ciołka 11A i ul. Astronomów 3 Warszawa

INWESTOR:
Izba Administracji Skarbowej w Warszawie
ul. Alojzego Felińskiego 2B, Warszawa 01-513

BRANZA: KONSTRUKCJA

FAZA: PROJEKT WYKONAWCZY

DATA: 11 - 2017 r.

PAS PROJEKT
PAS PROJEKT ARCHI STUDIO
ul. Plantowa 5;
05-830 Nadarzyn
TEL. (022) 739-90-25,FAX (022)739-79-06 www.pasprojekt.com

ZESPÓŁ AUTORSKI:	IMIĘ I NAZWISKO	NR UPR.:	PODPIS:
PROJEKTOWAŁ:	mgr inż. Ireneusz Bielczenko	1067/EI/86 upr. bud. w specjalności konstr.-bud. do projektowania bez ograniczeń	
OPRACOWANIE:			
SPRAWDZIŁ:	mgr inż. Marcin Polak	LUB/0202/POOK/13 upr. bud. w specjalności konstr.-bud. do projektowania bez ograniczeń	

UWAGA: PROJEKT CHRONIONY PRAWEM AUTORSKIM. PROJEKT ARCHITEKTONICZNY JEST PROJEKTEM NADRZĘDNYM! WSZYSTKIE ROZBIEŻNOŚCI Z PROJEKTAMI BRANŻOWYMI SKONSULTOWAĆ Z PROJEKTANTEM GENERALNYM PRZED WYBUDOWANIEM !

RODZAJ RYSUNKU: STAL

TREŚĆ RYSUNKU: Detal wykonania nadproży nad projektowanymi otworami instalacyjnymi

SKALA: 1:25

NR.RYSUNKU: **PAS-130-PW-K-ST-PD-D-02**

REWIZJA: -