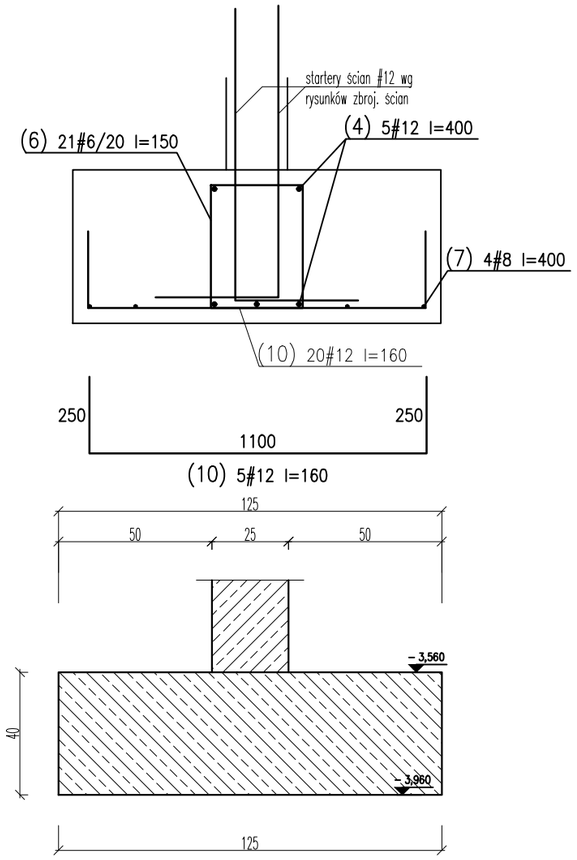

UWAGI GENERALNE:

1. Niniejszy dokument należy rozpatrywać wraz z opracowaniami innych branż.
2. Roboty prowadzić zgodnie z opisem technicznym.

UWAGI SZCZEGÓŁOWE:

1. PRZED PRZYSTĄPIENIEM DO PRAC BEZWZGLĘDNIE NALEŻY SPRAWDZIĆ WYMIARY. W RAZIE STWIERDZENIA RÓŻNICY MIĘDZY ZAŁOŻENIAMI PROJEKTOWYMI, A STANEM FAKTYCZNYM BEZZWŁOCZNIE POWIADOMIĆ PROJEKTANTA.
2. DŁUGOŚĆ ZAKŁADU STARTERÓW MIN. 40ø LUB WG RYSUNKU.
3. DŁUGOŚĆ PRĘTA MIERZONA PO ZEWNĘTRZNYCH KRAWĘDZIACH, WYMIAR STRZEMIENIA PO WEWNĘTRZNYCH.
4. RYSUNEK ROZPATRYWAĆ Z RYSUNKAMI ELEMENTÓW PRZYLEGŁYCH– ŚCIAN ŻELBETOWYCH. NA RYSUNKACH ŚCIAN WRYSOWANO STARTERY FUNDAMENTÓW.

W Y K A Z S T A L I Z B R O J E N I O W E J

Obiekt:
KAS Warszawa
Zbrojenie ław fundamentowych

Rys.
Nr rys.
Strona 1
Data
Wyk

Nr	ø [mm]	Klasa stali	Gat. stali	Sztuk	Kształt [cm]	Długość [cm]	Długość całkowita [m] 6	8	12
4	#12	AIII–N	B500sp	10	400	400			40
6	#6	AIII–N	B500sp	42	5 / 30 / 40	150	63		
7	#8	AIII–N	B500sp	8	400	400		32	
10	#12	AIII–N	B500sp	40	25 / 110 / 25	160			64
					Długość ogółem [m]		63	32	104
					Ciężar 1mb [kg]		0.222	0.395	0.888
					Ciężar ogółem [kg]		14	12.6	92.4
					Ciężar wg klas stali [kg]			(AIII–N) 119	
					Ciężar razem [kg]				119

Beton:	
FUNDAMENTY	C20/25 W8
Stal zbrojeniowa:	A–IIIN (B500sp)
Klasa konstrukcji:	S4
Klasa ekspozycji:	XC2
Tolerancja wymiaru elementów:	±5mm
Tolerancja wykonania zbrojenia:	±10mm
Otulina zbrojenia	50mm

UWAGI :

WSZYSTKIE NAZWY UŻYTE W PROJEKCIE STANOWIĄ INFORMACJĘ O PARAMERTRACH URZĄDZEŃ I MATERIAŁÓW. WYKONAWCA PRZED WBUDOWANIEM PRZEDSTAWI KARTY MATERIAŁOWE Z ZAŁĄCZENIEM WSZELKICH DOKUMENTÓW POTWIERDZAJĄCYCH ICH PARAMETRY TECHNICZNE I HIGIENICZNE. MATERIAŁY I URZĄDZENIA INNE NIŻ UŻYTE W PROJEKCIE PODLEGAJA AKCEPTACJI GŁÓWNEGO PROJEKTANTA ORAZ WYMAGAJĄ SPORZĄDZENIA DOKUMENTACJI ZAMIENNEJ KTÓRA PODLEGA UZGODNIENIU Z GŁÓWNYM PROJEKTANTEM

INWESTYCJA:

PRZEBUDOWA BUDYNKÓW PRZY UL. CIOŁKA 11A I ASTRONOMÓW 3 W WARSZAWIE

NR PROJEKTU: **130**

ADRES INWEST.: ul. Ciołka 11A i ul. Astronomów 3 Warszawa

INWESTOR:
Izba Administracji Skarbowej w Warszawie
ul. Alojzego Felińskiego 2B, Warszawa 01-513

BRANZA: KONSTRUKCJA

FAZA: PROJEKT WYKONAWCZY

DATA: 11 - 2017 r.

PAS PROJEKT
PAS PROJEKT ARCHI STUDIO
ul. Plantowa 5;
05-830 Nadarzyn
TEL. (022) 739-90-25,FAX (022)739-79-06 www.pasprojekt.com

ZESPÓŁ AUTORSKI:	IMIĘ I NAZWISKO	NR UPR.:	PODPIS:
PROJEKTOWAŁ:	mgr inż. Ireneusz Bielczenko	1067/EI/86 upr. bud. w specjalności konstr.-bud. do projektowania bez ograniczeń	
OPRACOWANIE:			
SPRAWDZIŁ:	mgr inż. Marcin Polak	LUB/0202/POOK/13 upr. bud. w specjalności konstr.-bud. do projektowania bez ograniczeń	

UWAGA: PROJEKT CHRONIONY PRAWEM AUTORSKIM. PROJEKT ARCHITEKTONICZNY JEST PROJEKTEM NADRZĘDNYM! WSZYSTKIE ROZBIEŻNOŚCI Z PROJEKTAMI BRANŻOWYMI SKONSULTOWAĆ Z PROJEKTANTEM GENERALNYM PRZED WYBUDOWANIEM !

RODZAJ RYSUNKU: ZBROJENIE

TREŚĆ RYSUNKU: Zbrojenie ław fundamentowych- ul. Astronomów

SKALA: 1:25

NR.RYSUNKU: **PAS-130-PW-K-ZBR-FD-D-04**

REWIZJA: -