ZESTAWIENIE STALI

Nr pręta	ø	Stal	Długość pręta	Liczba prętów na 1 poz.	pozycji	prętów łącznie	Długość łączna B500SP ø8	ø12	ø16
[-]	[mm]	[-]	[m]	[szt.]			[m]		
1	8	B500SP	1,65	44	1	44	72,60		
2	16	B500SP	2,89	10	1	10			28,90
3	12	B500SP	1,77	8	1	8		14,16	
4	16	B500SP	1,47	12	1	12			17,64
5	16	B500SP	1,47	12	1	12			17,64
6	8	B500SP	1,65	44	1	44	72,60		
7	16	B500SP	2,89	10	1	10			28,90
8	12	B500SP	1,77	8	1	8		14,16	
9	16	B500SP	1,47	12	1	12			17,64
10	16	B500SP	1,47	12	1	12			17,64
11	8	B500SP	1,65	44	1	44	72,60		
12	16	B500SP	2,89	10	1	10			28,90
13	12	B500SP	1,77	8	1	8		14,16	
14	16	B500SP	1,47	12	1	12			17,64
15	16	B500SP	1,47	12	1	12			17,64
18	8	B500SP	1,52	56	1	56	85,12		
19	16	B500SP	3,83	48	1	48			183,84
20	8	B500SP	1,52	56	1	56	85,12		
21	16	B500SP	3,77	48	1	48			180,96
44	16	B500SP	3,41	48	1	48			163,68
47	8	B500SP	1,52	56	1	56	85,12		
Razem długość prętów						[mb]	473,16	42,48	721,02
Masa jednostkowa						[kg/mb]	0,395	0,888	1,578
Masa prętów dla danej średnicy						[kg]	186,9	37,7	1137,8
Masa łącznie						[kg]		1362,4	

UWAGA : Sumaryczna długość prętów jest długością rzeczywistą w osi pręta metodą B wg PN-EN ISO 3766:2006.

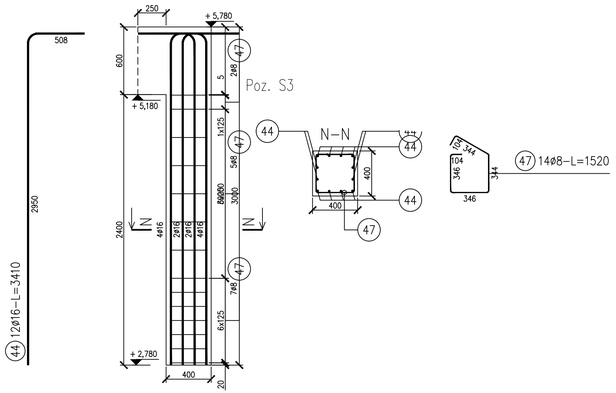

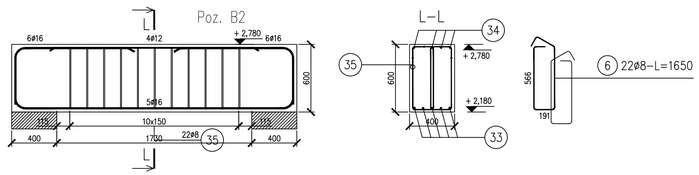

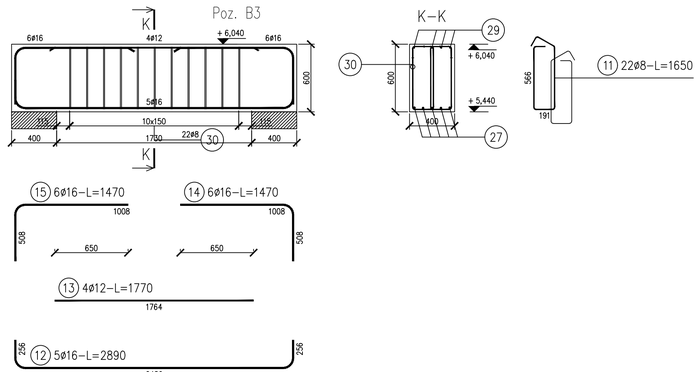

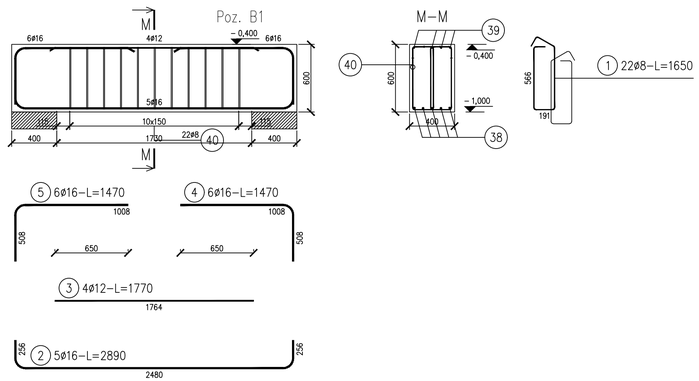

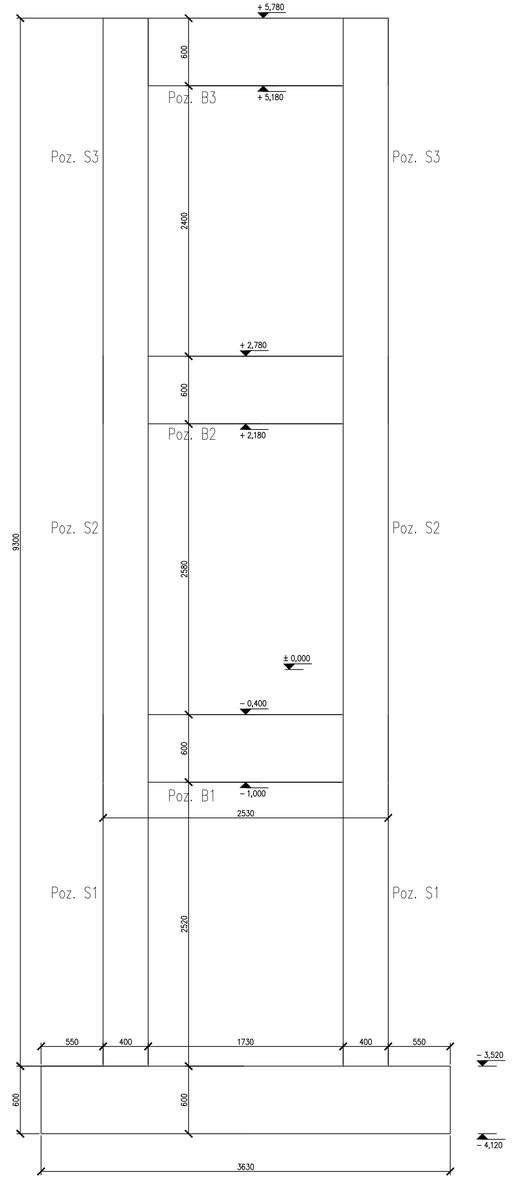

UWAGI GENERALNE:

1. Niniejszy dokument należy rozpatrywać wraz z opracowaniami innych branż.
2. Roboty prowadzić zgodnie z opisem technicznym.

UWAGI SZCZEGÓŁOWE:

1. PRZED PRZYSTĄPIENIEM DO PRAC BEZWZGLĘDNIE NALEŻY SPRAWDZIĆ WYMIARY. W RAZIE STWIERDZENIA RÓŻNICY MIĘDZY ZAŁOŻENIAMI PROJEKTOWYMI, A STANEM FAKTYCZNYM BEZZWŁOCZNIE POWIADOMIĆ PROJEKTANTA.
2. BIEGI I ŚCIANY KLATEK SCHODOWYCH NA CZAS BUDOWY ZABEZPIECZYĆ PRZED USZKODZENIAMI MECHANICZNYMI.
3. OTWOROWANIE SZYBÓW WINDOWYCH ORAZ GABARYTY MASZYNOWNI DO POTWIERDZENIA PO WYŁONIENIU DOSTAWCY DŹWIGÓW.
4. ISTNIEJĄCE FUNDAMENTY W MIEJSCU PROJEKTOWANYCH STÓP NALEŻY WYCIĄĆ, ZACHOWUJĄC DYLATACJE OKOŁO 10CM MIĘDZY GUNDAMENTAMI. POZIOM POSADOWIENIA NOWYCH STÓP NO RZĘDNEJ FUNDAMENTÓW ISTNIEJĄCYCH.

Beton:	
belki, słupy:	C30/37
Stal zbrojeniowa:	A–IIIN (B500sp)
Stal konstrukcyjna:	S275
Klasa konstrukcji:	S4
Klasa ekspozycji:	XC1;
Tolerancja wykonania zbrojenia:	±10mm
Tolerancja grubości elem:	± 5mm
Otulina belki:	25mm
Otulina słupa:	35mm

UWAGI :

WSZYSTKIE NAZWY UŻYTE W PROJEKCIE STANOWIĄ INFORMACJĘ O PARAMETRACH URZĄDZEŃ I MATERIAŁÓW. WYKONAWCA PRZED WBUDOWANIEM PRZEDSTAWI KARTY MATERIAŁOWE Z ZAŁĄCZENIEM WSZELKICH DOKUMENTÓW POTWIERDZAJĄCYCH ICH PARAMETRY TECHNICZNE I HIGIENICZNE. MATERIAŁY I URZĄDZENIA INNE NIŻ UŻYTE W PROJEKCIE PODLEGAJĄ AKCEPTACJI GŁÓWNEGO PROJEKTANTA ORAZ WYMAGAJĄ SPORZĄDZENIA DOKUMENTACJI ZAMIENNEJ KTÓRA PODLEGA UZGODNIENIU Z GŁÓWNYM PROJEKTANTEM

INWESTYCJA:

PRZEBUDOWA BUDYNKÓW PRZY UL. CIOŁKA 11A I ASTRONOMÓW 3 W WARSZAWIE

NR PROJEKTU: **130**

ADRES INWEST.: ul. Ciołka 11A i ul. Astronomów 3 Warszawa

INWESTOR: Izba Administracji Skarbowej w Warszawie, ul. Aloj̨zego Felińskiego 2B, Warszawa 01-513

BRANŻA: KONSTRUKCJA

FAZA: PROJEKT WYKONAWCZY

DATA: 11 - 2017 r.

PAS PROJEKT
PAS PROJEKT ARCHI STUDIO
ul. Plantowa 5;
05-830 Nadarzyn
TEL. (022) 739-90-25,FAX (022)739-79-06 www.pasprojekt.com

ZESPÓŁ AUTORSKI:	IMIĘ I NAZWISKO	NR UPR.	PODPIS:
PROJEKTOWAL:	mgr inż. Ireneusz Bielczenko	10677EI/86 (art. 4ust. w specjalności konstr.-bud. do projektowania bez ograniczeń)	
OPRACOWANIE:			
SPRAWDZIŁ:	mgr inż. Marcin Polak	LUB/0202/POOK/13 (art. 4ust. w specjalności konstr.-bud. do projektowania bez ograniczeń)	

UWAGA: PROJEKT CHRONIONY PRAWEM AUTORSKIM. PROJEKT ARCHITEKTONICZNY JEST PROJEKTEM NADRZĘDNYM WSZYSTKIE ROZBIEŻNOŚCI Z PROJEKTAMI BRANŻOWYMI SKONSULTOWAĆ Z PROJEKTANTEM GENERALNYM PRZED WYBUDOWANIEM !

RODZAJ RYSUNKU: ZBROJENIE

TREŚĆ RYSUNKU: Zbrojenie ramy żelbetowej- ul. Ciołka

SKALA: 1:25

NR.RYSUNKU: **PAS-130-PW-K-ZBR-PD-D-02**

REWIZJA: -